VitrA

Core Round Duş Başlığı

Ürün Kodu: A4591336

Teknik Özellikler

Ambalajlı ürün ölçüsü	267 x 256 x 85
Boyut	25
Delik sayısı	1
Gövde malzeme	Plastik
Koleksiyon	Core Square
Malzeme	Mat Siyah
Montaj Tipi	Tavandan
No-Calc Feature	Evet
Renk	Mat Siyah
Rozet çapı	0
Seri	
Spiral Length	0

Core Round Duş Başlığı

Ürün Kodu: A4591336

Su giriş sayısı	Tek girişli
Tasarımcı	Noa
Çalışma basıncı	Tavsiye Edilen: (1 - 3)
Çıkış Ucu Yüksekliği	0

Core Round Duş Başlığı

Ürün Kodu: A4591336
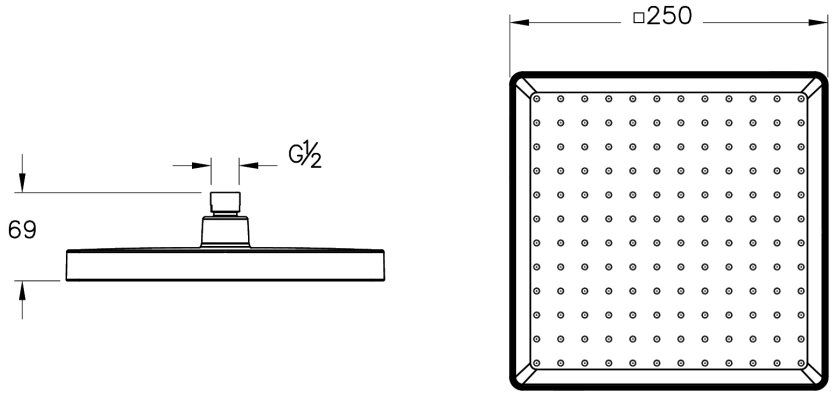
2A Teknik ◆izim