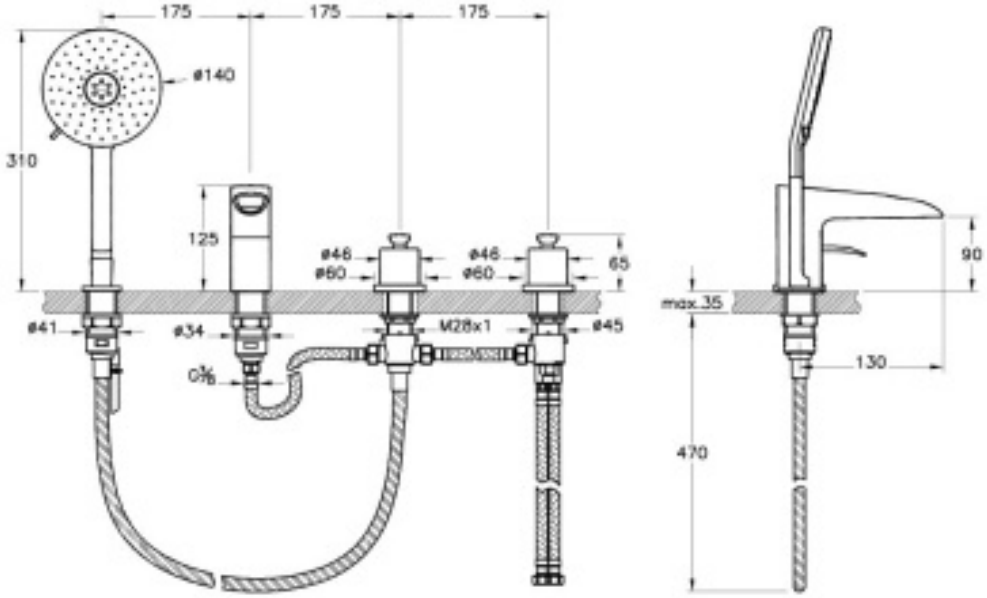Tanım	T4 Küvet Bataryası (4 Delikli)
Kod	A41283
Montaj Tipi	Standart
Ürün Özellikleri	Enerji tasarrufu
Çalışma Basıncı	0,5-10 Bar (tavsiye edilen 3-5 Bar)
EPD	Evet
Kaplama	Krom
Kartuş	40 mm Kartuş
Renk	Krom