Tanım	Matrix Küvet Bataryası (3 Delikli)
Kod	A41790
Montaj Tipi	Standart
Ürün Özellikleri	Enerji tasarrufu
Çalışma Basıncı	0,5-10 Bar (tavsiye edilen 3-5 Bar)
EPD	Evet
Kaplama	Krom
Kartuş	40 mm Kartuş - Isı ve Debi Ayarlı
Perlatör	Gizli Perlatör
Renk	Krom

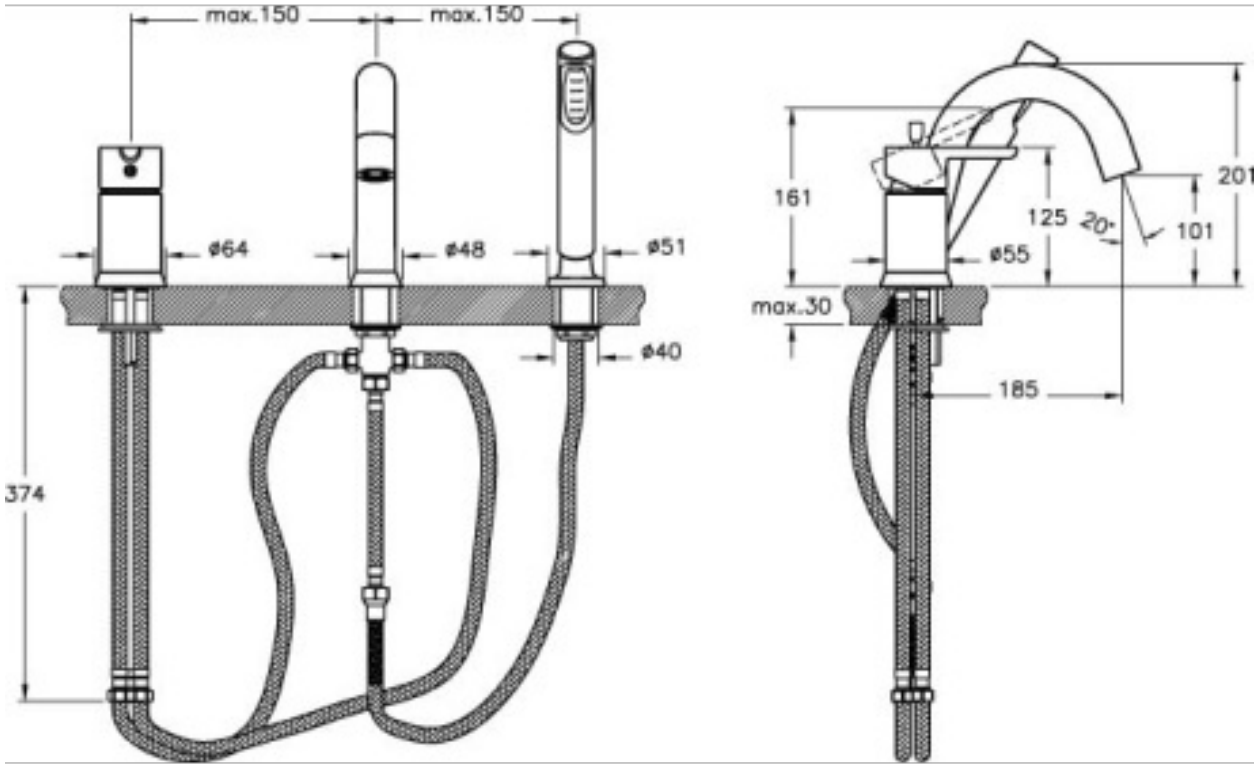

VitrA haber vermeksizin, ürünler ve teknik detaylarında değişiklik yapma hakkını saklı tutar