Axe S

Tanım	Axe S Bide Bataryası (Sifon Kumandalı)
Kod	A42306
Montaj Tipi	Standart
Ürün Özellikleri	Enerji tasarrufu
Çalışma Basıncı	0,5-10 Bar (tavsiye edilen 3-5 Bar)
EPD	Evet
Kaplama	Krom
Kartuş	35 mm Kartuş - Isı ve Debi Ayarlı
Perlatör	Mafsallı Perlatör
Renk	Krom

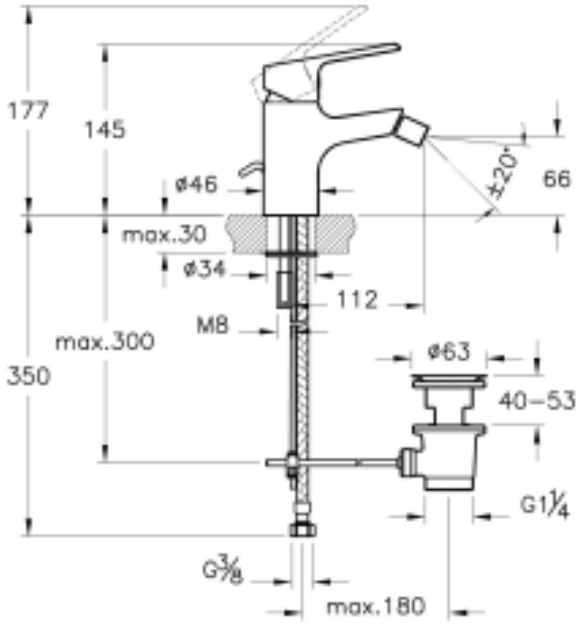

VitrA haber vermeksizin, ürünler ve teknik detaylarında değişiklik yapma hakkını saklı tutar